| 品名 | 年・月・日 | 訂　正　欄 |
|---|---|---|
| 1 | 2018年11月 | Ｆ．Ｇ端子追加 |
| 2 | | |
| 3 | | |
| 4 | | |

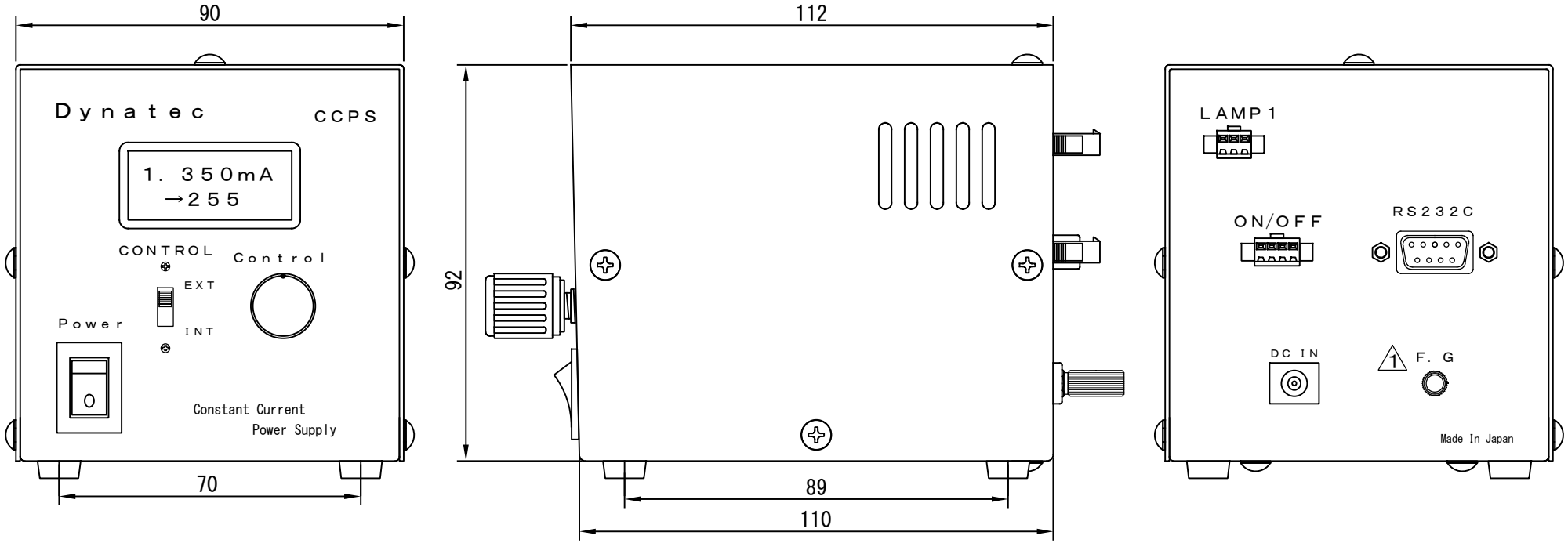


■ＡＣアダプター

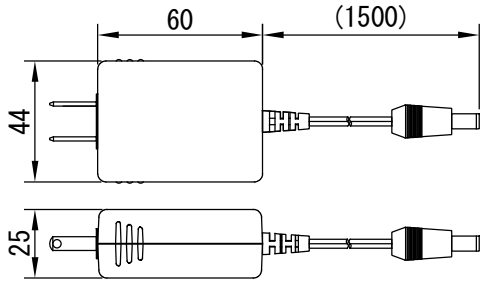


| | | |
|---|---|---|
| 品　　名 | 定電流調光電源 | |
| 型　　式 | ＣＣＰＳ３５０－１ | |
| 点灯・制御 | １ｃｈ | |
| 定格出力 | 350mA | |
| 調光方式 | 出力電流可変方式 | |
| 調光方法 | 内部調光 | ロータリーエンコーダ式 |
| | 外部調光 | RS232C |
| 外部制御 | 外部ON/OFF制御機能 | |
| 外部出力 | フォトカプラ出力(Max:30V/16mA) | |
| Dynatec | | 2017.01.06 |