NEW

フラッシュ照明とは、フラッシュ電源と組み合わせてカメラのシャッター時間と同期させて、瞬間的に明るく発光させる照明です。
定常光比：最大26倍、従来ストロボ比：最大5倍を実現。

●ドーム照明：LSDAシリーズ

型　　式	発光色	電源必要容量（W）	最大入力電　　圧
LSDA-KH60W	W	10	DC36V
LSDA-KH80W		10	
LSDA-KH120W		15	

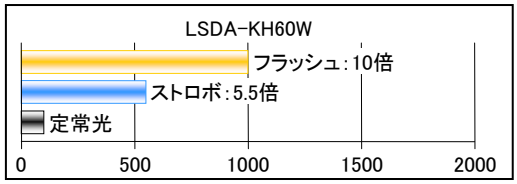

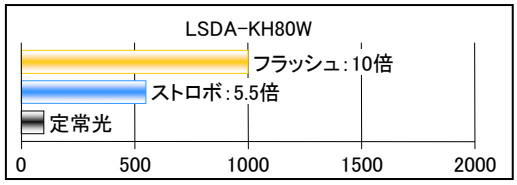

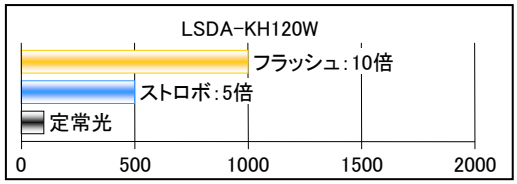

1 LSDA-KH60W

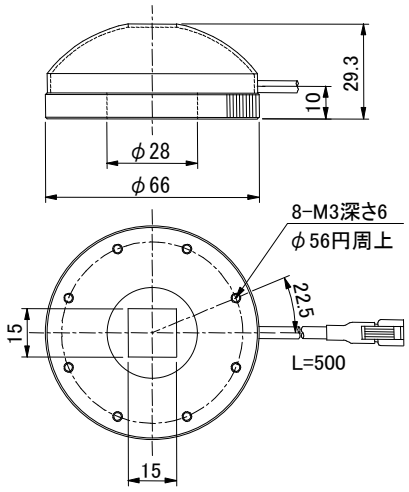

2 LSDA-KH80W

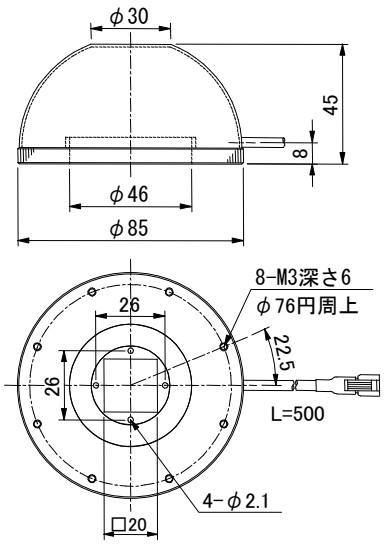

3 LSDA-KH120W

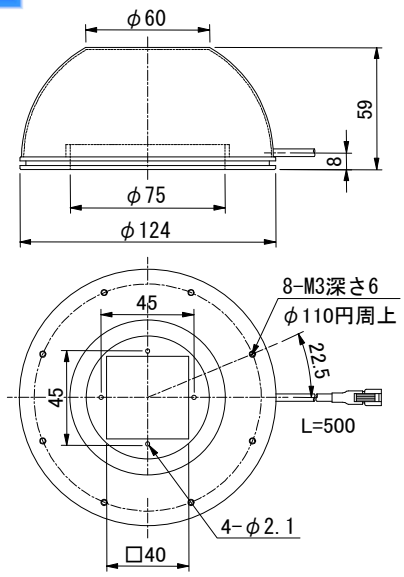

■ フラッシュ照明

●リング照明：LSHRAシリーズ

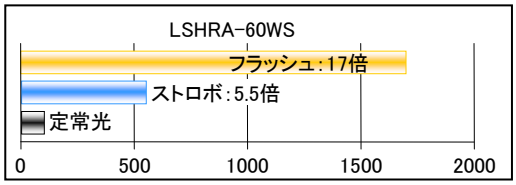

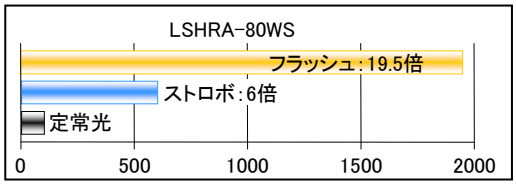

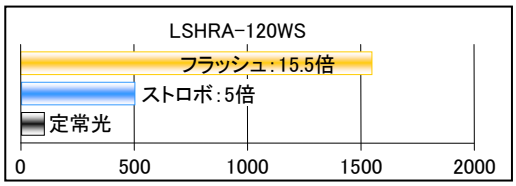

型　　式	発光色	電源必要容量（W）	最大入力電　　圧
LSHRA-60WS	W	10	DC36V
LSHRA-80WS		10	
LSHRA-120WS		15	

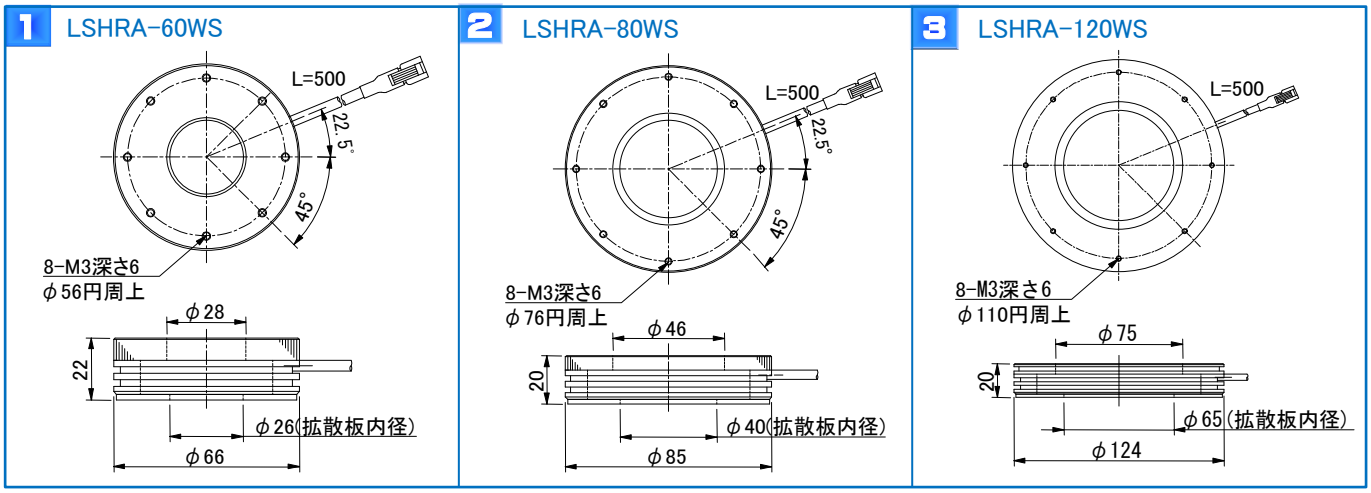

●バー照明：LSBE－CPシリーズ

型　　式	発光色	電源必要容量（W）	最大入力電　　圧	発光面（Xmm）
LSBE-CP50WS	W	10	DC36V	50
LSBE-CP100WS		10		100
LSBE-CP150WS		15		150
LSBE-CP200WS		15		200

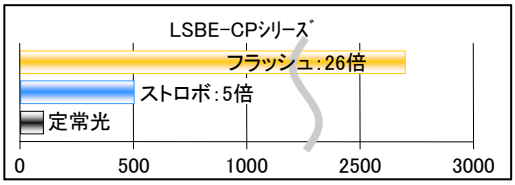

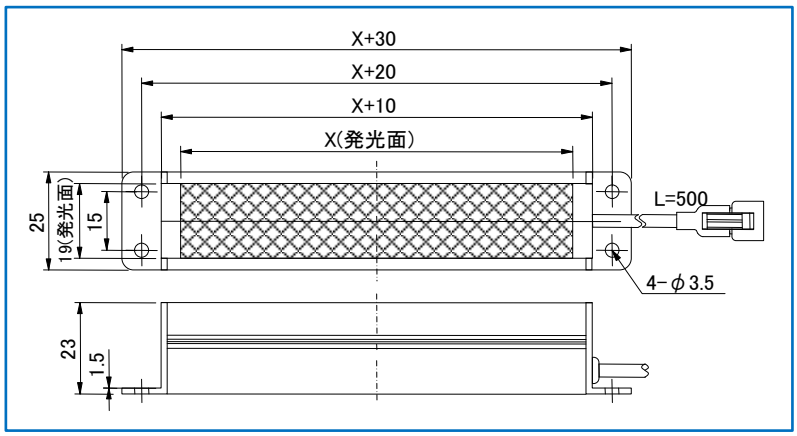

●面照明：LSHMAシリーズ

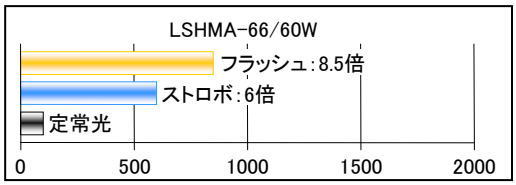

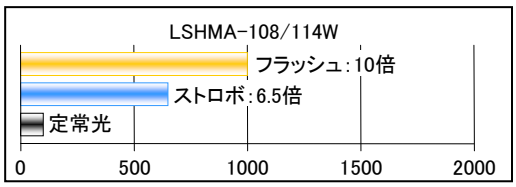

型　　式	発光色	電源必要容量（W）	最大入力電　圧
LSHMA-66/60W	W	10	DC36V
LSHMA-108/114W		10	

1 LSHMA-66/60W

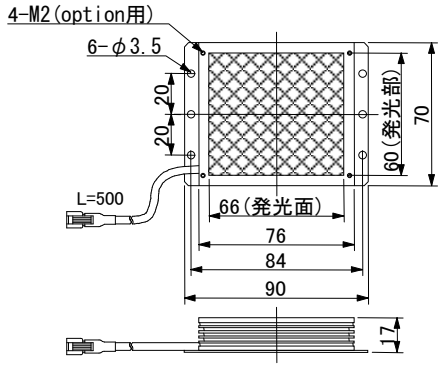

2 LSHMA-108/114W

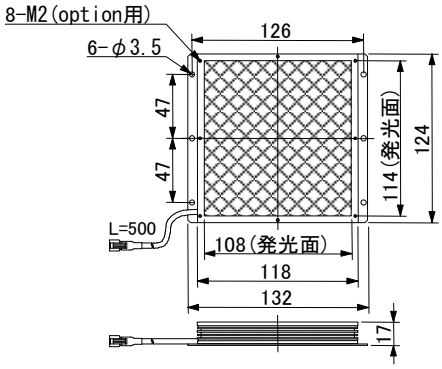

●ミニスポット照明：LSHVA－SP30L－W

型　　式	発光色	電源必要容量（W）	最大入力電　圧
LSHVA-SP30L-W	W	10	DC36V

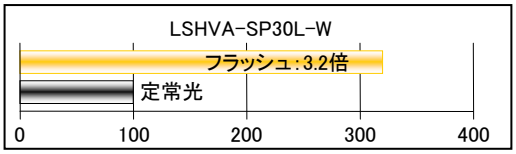

1 LSHVA-SP30L-W

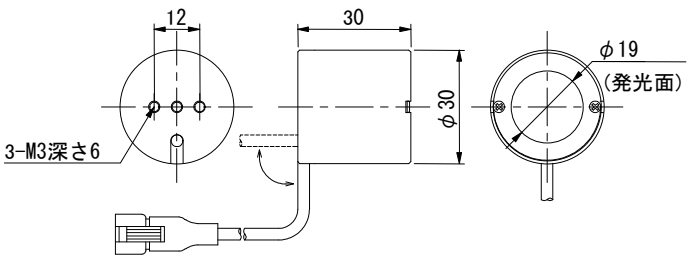
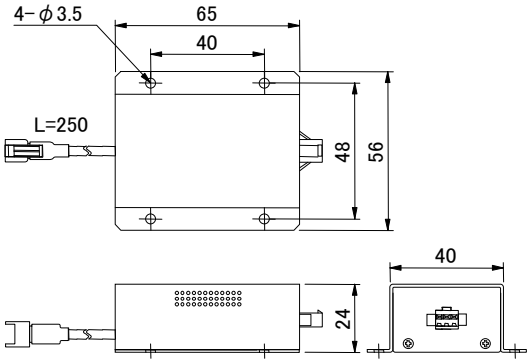
2 RBOX-SGA