■ ストロボ電源 / GLSV

ストロボ発光専用
供給電力：30W～300W
操　　作：デジタル調光
調　　光：0～999段階

- 大電流を瞬時に供給し、定常点灯Maxに比べて数倍の明るさを実現します。
- LED素子が発熱しないため光量が安定し、寿命が飛躍的に延びます。
- 10ビットのD/Aコンバータを採用し、1000段階 の微細調光を実現しました。
- 調光範囲が広く、調光特性が非常に良くなっています。
- カメラ画像取り込みと、照明の発光タイミングを同期制御します。
  ワーク通過のセンサ信号を与えるだけで、簡単にシステム構築できます。
- 制御・調光ch数は、1ch、独立で2ch、3ch、4chの4種類あります。

■仕　様

●24V出力タイプ

型　　式	電源容量	外形図
GLSV3012-1	1ch/30W	1
GLSV3012-2	2ch/30W	
GLSV3012-3	3ch/30W	
GLSV3012-4	4ch/30W	
GLSV5012-1	1ch/50W	
GLSV5012-2	2ch/50W	
GLSV5012-3	3ch/50W	
GLSV5012-4	4ch/50W	
GLSV10012-1/2	1ch/100W	
GLSV10012-2	2ch/100W	
GLSV10012-3	3ch/100W	
GLSV10012-4	4ch/100W	
GLSV15012-1/2	1ch/150W	
GLSV15012-2	2ch/150W	
GLSV15012-3	3ch/150W	
GLSV15012-4	4ch/150W	
GLSV5012-1M	1ch/50W	2
GLSV5012-2M	2ch/50W	
GLSV10012-1M	1ch/100W	
GLSV15012-1M	1ch/150W	
GLSV30012-1/2M	1ch/300W	3

●36V出力タイプ

型　　式	電源容量	外形図
GLSV3024-1	1ch/30W	1
GLSV3024-2	2ch/30W	
GLSV3024-3	3ch/30W	
GLSV3024-4	4ch/30W	
GLSV5024-1	1ch/50W	
GLSV5024-2	2ch/50W	
GLSV5024-3	3ch/50W	
GLSV5024-4	4ch/50W	
GLSV10024-1	1ch/100W	
GLSV10024-2	2ch/100W	
GLSV10024-3	3ch/100W	
GLSV10024-4	4ch/100W	
GLSV15024-1/2	1ch/150W	
GLSV15024-2	2ch/150W	
GLSV15024-3	3ch/150W	
GLSV15024-4	4ch/150W	
GLSV5024-1M	1ch/50W	2
GLSV5024-2M	2ch/50W	
GLSV10024-1M	1ch/100W	
GLSV15024-1M	1ch/150W	
GLSV30024-1M	1ch/300W	3

※型式末尾のMは、照明接続ケーブルのコネクタがメタルタイプです。

点灯方式		ストロボ点灯（大電流瞬時供給方式）
調光	方　式	電圧可変
	方　法	デジタル調光、 0～999段階
ストロボ発光幅		50～9990μs
電源容量		30W, 50W, 100W, 150W, 300W
トリガ入力		フォトカプラ （5Vまたは24Vにプルアップ）
トリガ出力	規　格	オープンコレクタ出力（MAX. 30V16mA）
	パルス幅	50μs～10ms
外部設定	光量設定	RS232C通信
	発光幅設定	
出力電圧		24V, 36V
入力電圧		AC100V（AC85V～132V）、50/60Hz

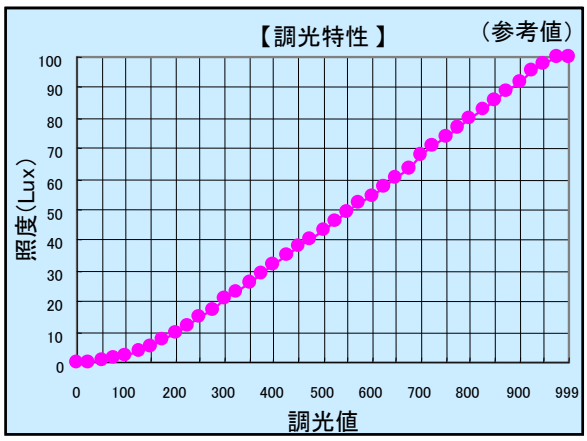

1

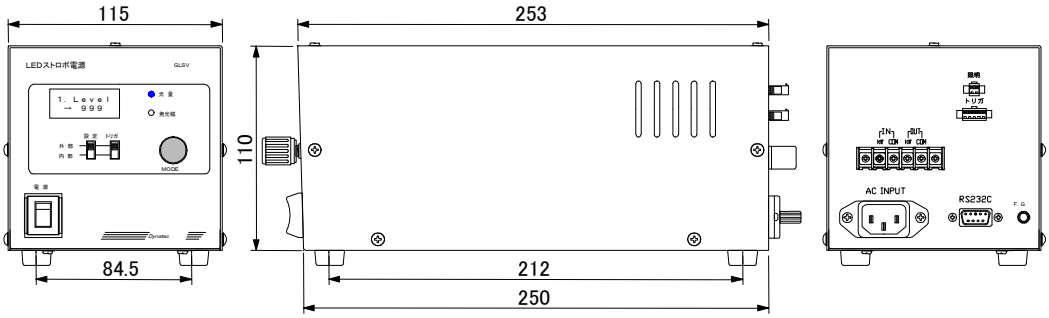

2

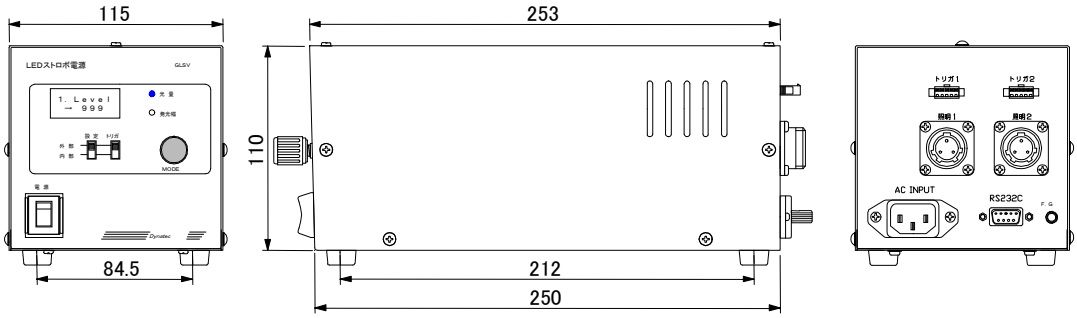

3

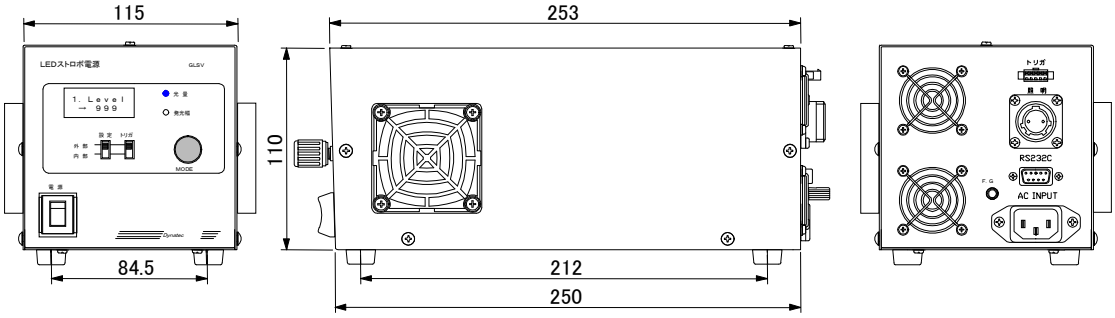

※背面の照明ケーブル接続コネクタの数、及び、ピン数は型式で変わります。
※RS232C通信コネクタはインチ/DSub9ピン/メスピンです。